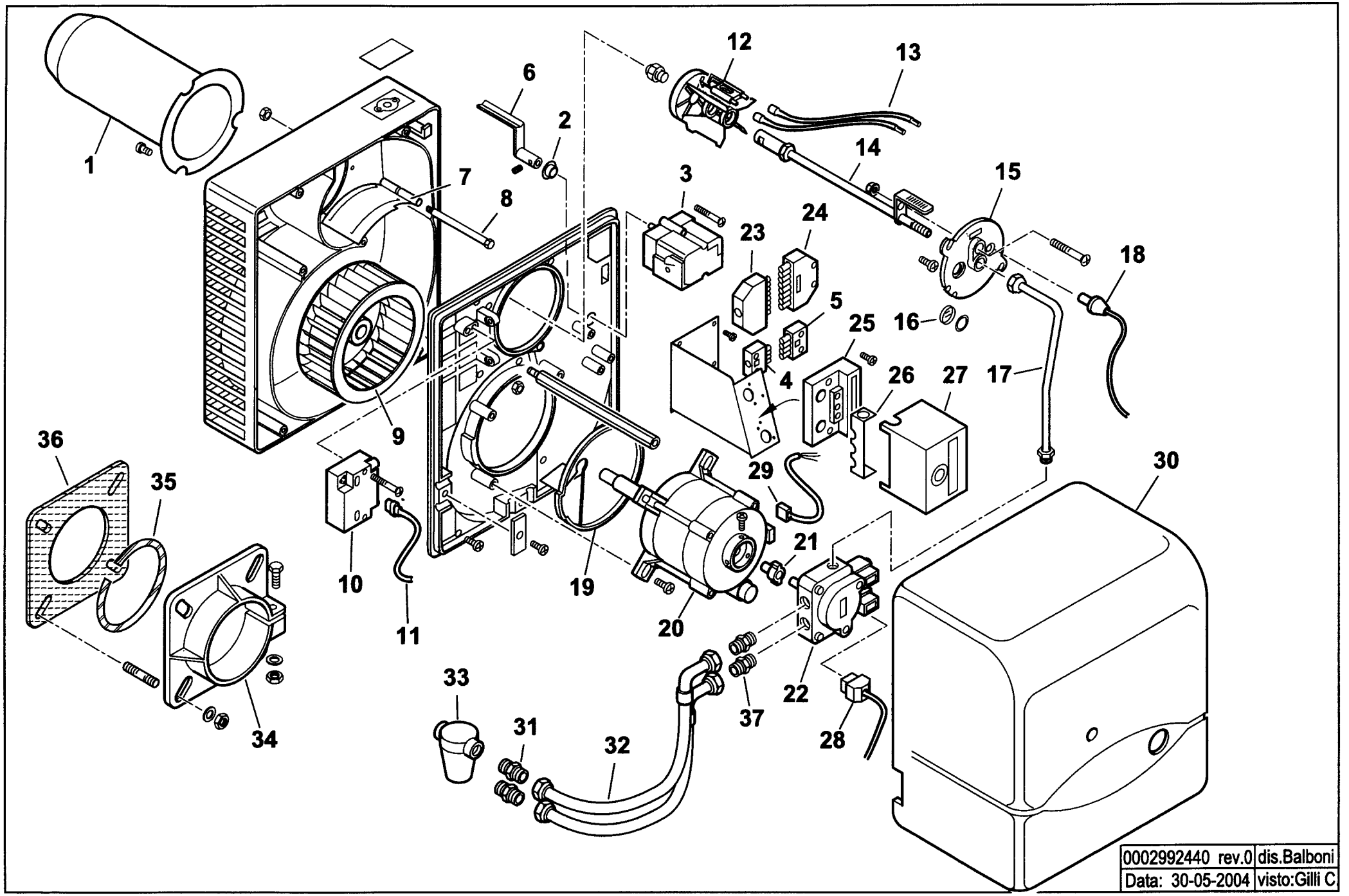
1
2
3
4
5
6
7
8
9
10
11
12
13
14
15
16
17
18
19
20
21
22
23
24
25
26
27
28
29
30
31
32
33
34
35
36
37
0002992440 rev.0
dis.Balboni
Data: 30-05-2004
visto:Gilli C.

35620010 **BTL 14 P** esploso **0002992440** **rev.0**

Rif.	Codice	Descrizione
1	0023010004	CANNOTTO
2	0017030037	BOCCOLA
3	0005040019	MOTORINO BERGER
4	0005130075	CONNETTORE 4 POLI FEMMINA
5	0005130043	CONNETTORE 4 POLI MASCHIO
6	0023020029	LEVA
7	0023020027	FARFALLA
8	0023020010	PERNO
9	0023020009	VENTOLA
10	0005020068	TRASFORMATORE
11	0005130089	CONNETTORE TRASFORMATORE
12	0023010003	DISCO ALETTATO
	0023020020	ELETTRODI
13	0005020036	CAVO A.T.
14	0023010006	CANNOTTO PORTA UGELLO
15	8023020003	SUPPORTO
16	0013010027	VETRINO
17	0023020026	TUBO
18	30770	FOTO LANDIS QRB1B
19	0023010001	DEFLETTORE
20	0005010163	MOTORE 185W
	95125	CONDENSATORE
21	0005010100	GIUNTO
22	23233	POMPA
	95115	ELETTROVALVOLA
23	0005130052	CONNETTORE
24	0005130051	CONNETTORE
25	23527	ZOCCOLO
26	0005030012	PARETE
27	31184	APPARECCHIATURA LANDIS LOA24
28	23519	CONNETTORE L600
	0005130055	CONNETTORE L350

Rif.	Codice	Descrizione
29	0005130016	CONNETTORE MOTORE
30	0023020023	COPERCHIO
31	19098	NIPPLO 3/8"
32	0013030070	TUBO FLESSIBILE
33	30236	FILTRO GASOLIO
	95048	CARTUCCIA
	95099	GUARNIZIONE
34	8023010002	FLANGIA
35	49402	CORDONE
36	0023010005	GUARNIZIONE
37	0013030055	NIPPLO 1/4"